# 齿形三指夹爪系列 FOUK-FZ

## FZ55-100

## 静态承载扭矩

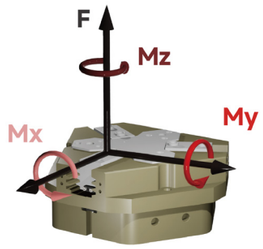


- Mx 55Nm
- Mz 50Nm
- My 85Nm
- F 1350N

## 夹持力曲线

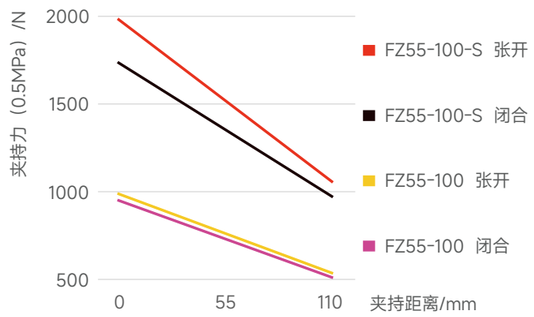


**FZ 55 - 100 - S - B - C28 - P - NO - H**

| 系列号 | 气缸缸径 | 壳体最大直径 | 短行程 | 底部通气 | 推杆长度 | 防尘护罩IP64 | 自锁形式 | 耐高温 |
|---|---|---|---|---|---|---|---|---|
| FZ 齿形三指夹爪 | | | S 夹持力增大<br>/ 标准款M | / 侧面通气 | C28 28mm<br>C38 38mm<br>/ 不含推板 | / 无防尘罩 | NO 张开自锁<br>NC 闭合自锁<br>/ 不含自锁 | H -5~240°C<br>/ 0~60°C |

**电感接近传感器**

| | |
|---|---|
| IPSD-2NS-0823-L3 | 电感，NPN，3芯3m |
| IPSD-2PS-0823-L3 | 电感，PNP，3芯3m |

**磁感接近传感器**

| | |
|---|---|
| MZC2-1V7NS-FU0 | 磁感，NPN，3芯2m |
| MZC2-1V7PS-FU0 | 磁感，PNP，3芯2m |

*每个夹爪需要使用两个传感器，监控两个位置
详见传感器附录

| 产品属性 | FZ55-100 | FZ55-100-NO | FZ55-100-NC | FZ55-100-S | FZ55-100-S-NO | FZ55-100-S-NC | 单位 |
|---|---|---|---|---|---|---|---|
| 单侧开闭范围 | 8 | 8 | 8 | 4 | 4 | 4 | mm |
| 产品重量 | 0.87 | 1 | 1 | 0.89 | 1.02 | 1.02 | kg |
| 最大允许夹持距离 | 110 | 110 | 110 | 100 | 100 | 100 | mm |
| 理论最大夹持力：张开 / 闭合 | 198P/172P | 198P/- | -/172P | 396P/344P | 396P/- | -/344P | N |
| 单次开闭循环耗气量 | 0.295 | 0.419 | 0.419 | 0.295 | 0.419 | 0.419 | L |
| 最小弹簧锁紧力 | | 300 | 300 | | 600 | 600 | N |
| 推荐工件重量 | 5 | 5 | 5 | 10 | 10 | 10 | kg |
| 张开 / 闭合时间 | 0.05/0.05 | 0.04/0.06 | 0.05/0.03 | 0.05/0.05 | 0.04/0.06 | 0.05/0.03 | s |

P: 压缩空气压力 [bar]
耗气量：常压消耗气体体积 (0.5MPa)

| | | | |
|---|---|---|---|
| 最大允许单夹指重量 /kg | 0.6 | 接气口规格 | M5 |
| 夹持重复精度 /mm | ± 0.02 | 使用场合温度范围 /°C | -5~60 |
| 使用气压范围 /bar | 3~8 | IP 等级 | 40 |



# FZ55-100-M/S

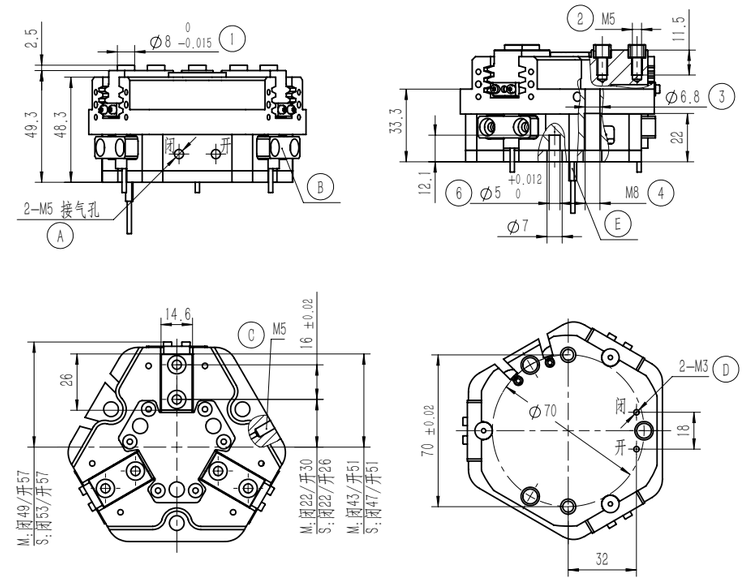


1. 夹指定位销套（标配）
2. 夹指安装孔
3. 4 夹爪安装孔
6. 安装定位销孔
A. 压缩空气接口
B. 电感接近传感器位置
C. 正压吹气孔 / 注脂孔
D. 底部通气孔 (-B 款 )
E. 磁感接近传感器位置

## FZ55-100-C28 推料

推杆长度 A 可选标准款及加长款，上料功能，推板最小推力 60N, 若防尘带推板行程为 3

## FZ55-100-NC/NO 自锁

内置弹簧，机械自锁

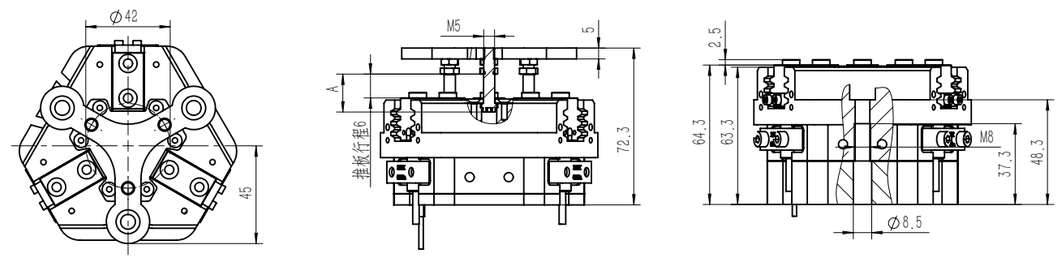


## FZ55-100-P 防尘

防尘模块，正压吹气孔接 0.05-0.10MPa 压缩空气后 IP64 否则 IP50
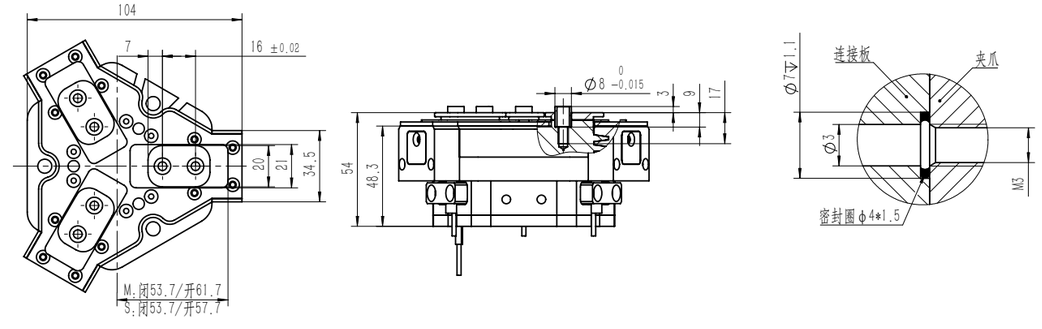
## FZ55-100-B 底部通气